DE

PCE

Connection
to the future

TAURUS 2

Der Schutzkontaktstecker

MADE IN AUSTRIA

TAURUS2
Der Schutzkontaktstecker

ROBUST
ZUVERLÄSSIG
VIELSEITIG

TAURUS2
Der Schutzkontaktstecker

PCE

100%
MADE IN AUSTRIA

Taurus
2002 – 2019

Die Schutzkontaktserie TAURUS von PCE steht seit 2002 für Robustheit und Zuverlässigkeit. Millionenfach im Einsatz, gibt diese erfolgreiche Produktfamilie nun ihre starken Gene an die nächste Generation weiter. Der neue **TAURUS 2** besticht durch modernes Design und außergewöhnliche Vielseitigkeit. Die funktionale Bauweise garantiert einfachste und schnellste Montage sowie unschlagbare Benutzerfreundlichkeit.

TAURUS 2
Der Schutzkontaktstecker

Modernes, schlankes
und ergonomisches
Design

Optimierter Griffbereich
(perfekter Halt für sicheres Stecken und Ziehen)

Robustes Gummigehäuse
(TPE)

Bewährte Kontaktträger
- PA6 (Gummiversion)
- TPE (Vollgummiversion)

Optimale **Kabeleinführung**
mit **Knickschutz**
(Membrandichtung)

Verstärkungsring
(verlängert die Lebensdauer der Kabeleinführung)

STARK

TAURUS [lat.] - DER STIER

2x8 FARBVARIANTEN

Standardversion
Haube schwarz / Ring rot

Sonderfarben **Ring**

Sonderfarben **Haube**

Detaillierte Farbdefinitionen Seite 12-13

TAURUS2
Der Schutzkontaktstecker

QUALITÄT
IN JEDEM DETAIL

...gefertigt nach internationalen Normen

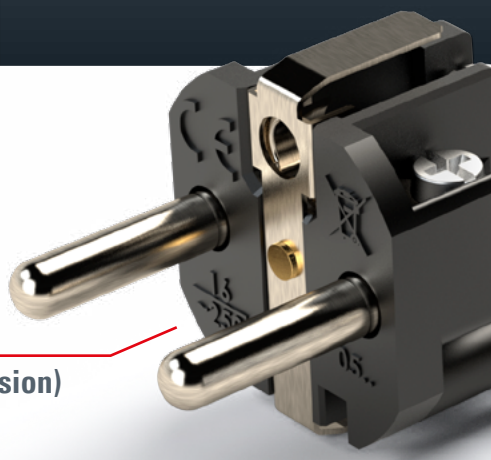

EINFACHE UND SCHNELLE MONTAGE

- leicht demontierbare Haube
- großer Anschlussraum
- einfaches Montieren der Kontaktträger
- Zugentlastung innenliegend
- leicht bedienbare Zugentlastungselemente (offene Schrauben)
- alle Kontaktschrauben sind aus einer Richtung bedienbar

für erschwerte Bedingungen • 16A 250V~ • 1-fach und 2-fach Schutzleitersystem

TAURUS2
Der Schutzkontaktstecker

Stecker IP54

Schutzkontaktstecker Serie TAURUS2

- Gummiversion (Haube TPE, Kontaktträger PA6) oder
- Vollgummiversion (Haube TPE, Kontaktträger TPE)
- Schutzkontaktsystem: österr./deutsch oder 2-fach Schutzleitersystem
- Farbe (Haube/Ring): schwarz/rot (Standard)
- Schutzart: **IP54** staub- und spritzwassergeschützt

Schutzkontaktstecker: österr./deutsches System IP54

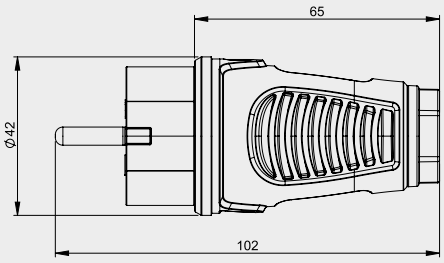

Version	Gummi	Vollgummi
Kontaktträger	Polyamid (PA6)	Gummi (TPE)
österr./deutsch	0511-sr	0512-sr

VPE=30 Stk.

Schutzkontaktstecker: 2-fach Schutzleitersystem IP54

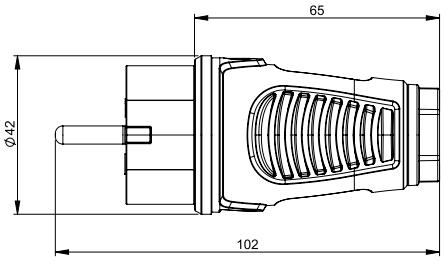

Version	Gummi	Vollgummi
Kontaktträger	Polyamid (PA6)	Gummi (TPE)
2-fach Schutzleiter	0521-sr	0522-sr

VPE=30 Stk.

Kupplung IP20

2520-sr

Schutzkontaktkupplung Serie TAURUS2

- Gummiversion (Haube TPE, Kontaktträger PA6) oder
- Vollgummiversion (Haube TPE, Kontaktträger TPE)
- Schutzkontaktsystem: österr./deutsch oder franz./belg.
- mit oder ohne Kindersicherung (Shutter)
- Farbe (Haube/Ring): schwarz/rot (Standard)
- Schutzart: **IP20**

Schutzkontaktkupplung: österr./deutsches System IP20

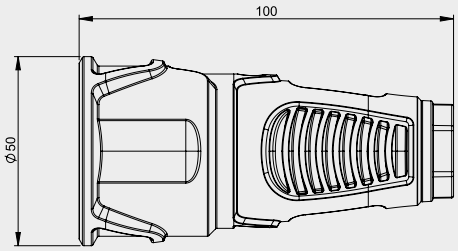

Version	Gummi	Vollgummi
Kontaktträger	Polyamid (PA6)	Gummi (TPE)
österr./deutsch	2510-sr	2520-sr
österr./deutsch mit Kindersicherung	2510-src	–

VPE=20 Stk.

Schutzkontaktkupplung: franz./belg. System IP20

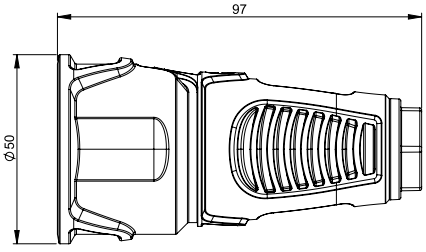

Version	Gummi	Vollgummi
Kontaktträger	Polyamid (PA6)	Gummi (TPE)
franz./belg.	2410-sr	–
franz./belg. mit Kindersicherung	2410-src	–

VPE=20 Stk.

TAURUS2
Der Schutzkontaktstecker

Kupplung IP54

mit Deckelband

2521-sr

Schutzkontaktkupplung Serie TAURUS2

- Gummiversion (Haube TPE, Kontaktträger PA6) oder
- Vollgummiversion (Haube TPE, Kontaktträger TPE)
- Schutzkontaktsystem: österr./deutsch oder franz./belg.
- mit oder ohne Kindersicherung (Shutter)
- mit Deckel und Deckelband
- Farbe (Haube/Ring/Deckel): schwarz/rot/rot (Standard)
- Schutzart: **IP54** staub- und spritzwassergeschützt

Schutzkontaktkupplung: österr./deutsches System IP54 mit Deckelband

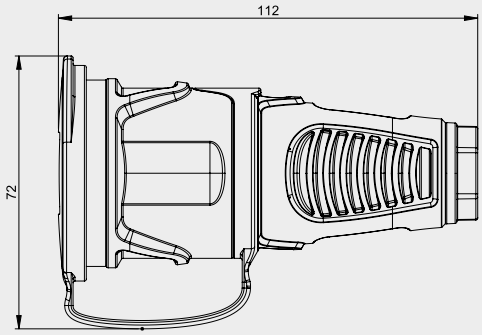

Version	Gummi	Vollgummi
Kontaktträger	Polyamid (PA6)	Gummi (TPE)
österr./deutsch	2511-sr	2521-sr
österr./deutsch mit Kindersicherung	2511-src	–

nur IPx4

VPE=20 Stk.

Schutzkontaktkupplung: franz./belg. System IP54 mit Deckelband

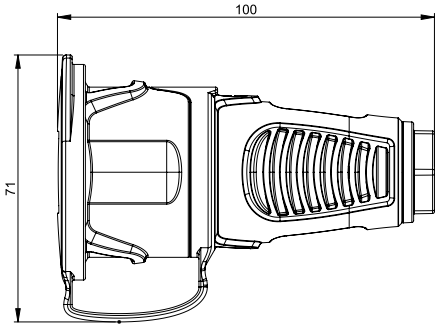

Version	Gummi	Vollgummi
Kontaktträger	Polyamid (PA6)	Gummi (TPE)
franz./belg.	2411-sr	–
franz./belg. mit Kindersicherung	NF 2411-src	–

VPE=20 Stk.

2522-sr

Kupplung IP54
mit Klappdeckel

Schutzkontaktkupplung Serie TAURUS2

- Gummiversion (Haube TPE, Kontaktträger PA6) oder
- Vollgummiversion (Haube TPE, Kontaktträger TPE)
- Schutzkontaktsystem: österr./deutsch oder franz./belg.
- mit oder ohne Kindersicherung (Shutter)
- mit Klappdeckel
- Farbe (Haube/Ring/Deckel): schwarz/rot/rot (Standard)
- Schutzart: IP54 staub- und spritzwassergeschützt

Schutzkontaktkupplung: österr./deutsches System IP54 mit Klappdeckel

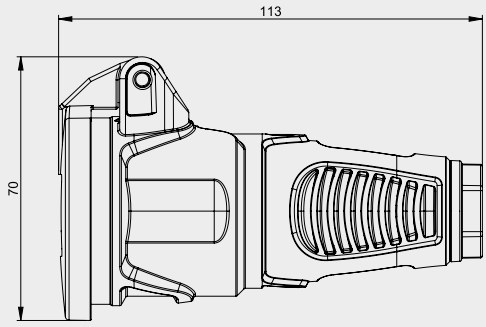

Version	Gummi	Vollgummi
Kontaktträger	Polyamid (PA6)	Gummi (TPE)
österr./deutsch	2512-sr	2522-sr
österr./deutsch mit Kindersicherung	2512-src	–

nur IPx4

VPE=20 Stk.

Schutzkontaktkupplung: franz./belg. System IP54 mit Klappdeckel

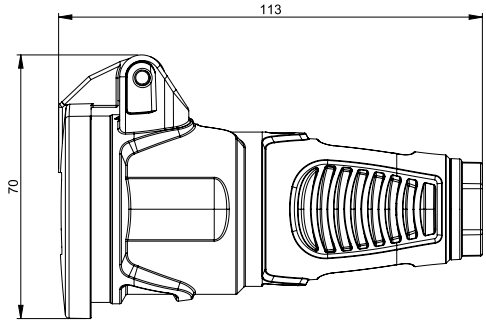

Version	Gummi	Vollgummi
Kontaktträger	Polyamid (PA6)	Gummi (TPE)
franz./belg.	2412-srw	–
franz./belg. mit Kindersicherung	2412-srcw	–

VPE=20 Stk.

TAURUS2
Der Schutzkontaktstecker

Farbvarianten - Ring

(ähnlich RAL Nummern)

Haube:	schwarz (9005)
Ring:	rot (3000)
Deckel:	rot (3000)
Farbcode:	**-sr**
Mindestbestellmenge:	VPE

Haube:	schwarz (9005)
Ring:	schwarz (9005)
Deckel:	schwarz (9005)
Farbcode:	**-ss**
Mindestbestellmenge:	200 Stk.

Haube:	schwarz (9005)
Ring:	blau (5017)
Deckel:	schwarz (9005)
Farbcode:	**-sb**
Mindestbestellmenge:	200 Stk.

Haube:	schwarz (9005)
Ring:	grün (6018)
Deckel:	schwarz (9005)
Farbcode:	**-shu**
Mindestbestellmenge:	200 Stk.

Haube:	schwarz (9005)
Ring:	orange (2011)
Deckel:	schwarz (9005)
Farbcode:	**-so**
Mindestbestellmenge:	200 Stk.

Haube:	schwarz (9005)
Ring:	gelb (1016)
Deckel:	schwarz (9005)
Farbcode:	**-she**
Mindestbestellmenge:	200 Stk.

Haube:	schwarz (9005)
Ring:	weiß (9016)
Deckel:	schwarz (9005)
Farbcode:	**-sw**
Mindestbestellmenge:	200 Stk.

Haube:	schwarz (9005)
Ring:	dunkelgrau (7046)
Deckel:	schwarz (9005)
Farbcode:	**-sdg**
Mindestbestellmenge:	200 Stk.

Technische Daten:

TAURUS2	Anschluss-querschnitt (mm²)	Kabel-durchmesser (mm)	Abmantelungs-länge (mm)	Abisolier-länge (mm)	Drehmoment (Ncm)		
					Kontakt-schraube	Zugentlastung	Verbindungs-schraube
Stecker	0,75 – 2,5	6 – 13	30	7	80	110	110
Kupplungen	1 – 2,5	6 – 13	30	7	80	110	110

Farbvarianten - Haube

(ähnlich RAL Nummern)

Haube:	rot (3013)
Ring:	schwarz (9005)
Deckel:	schwarz (9005)
Farbcode:	**-rs**
Mindestbestellmenge:	500 Stk.

Haube:	orange (2011)
Ring:	schwarz (9005)
Deckel:	schwarz (9005)
Farbcode:	**-os**
Mindestbestellmenge:	500 Stk.

Haube:	gelb (1023)
Ring:	schwarz (9005)
Deckel:	schwarz (9005)
Farbcode:	**-es**
Mindestbestellmenge:	500 Stk.

Haube:	blau (5017)
Ring:	schwarz (9005)
Deckel:	schwarz (9005)
Farbcode:	**-bs**
Mindestbestellmenge:	500 Stk.

Haube:	grün (6018)
Ring:	schwarz (9005)
Deckel:	schwarz (9005)
Farbcode:	**-us**
Mindestbestellmenge:	500 Stk.

Haube:	hellgrau (7035)
Ring:	schwarz (9005)
Deckel:	schwarz (9005)
Farbcode:	**-gs**
Mindestbestellmenge:	500 Stk.

Haube:	anthrazit (7016)
Ring:	schwarz (9005)
Deckel:	schwarz (9005)
Farbcode:	**-as**
Mindestbestellmenge:	500 Stk.

Bestellbeispiel:

TAURUS2

Der Schutzkontaktstecker

100%

MADE IN AUSTRIA

PCE

PC Electric GmbH

Industriesteck-vorrichtungen

Schutzkontakt-steckvorrichtungen

Stromverteiler & Steckdosen-kombinationen

Kabeltrommeln

Schutz-einrichtungen

PCE

Connection
to the future

PC Electric GesmbH

Diesseits 145

4973 St. Martin im Innkreis

AUSTRIA

TEL +43 7751 61220

FAX +43 7751 6969

office@pcelectric.at

www.pcelectric.com

098371

Vers. 10/2019

Technische Änderungen sowie
eventuelle Druckfehler vorbehalten.